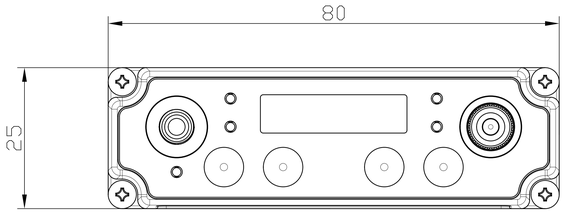
80
25

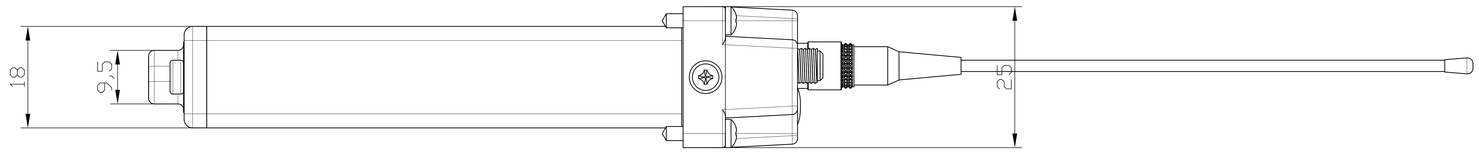
18
9,5
25

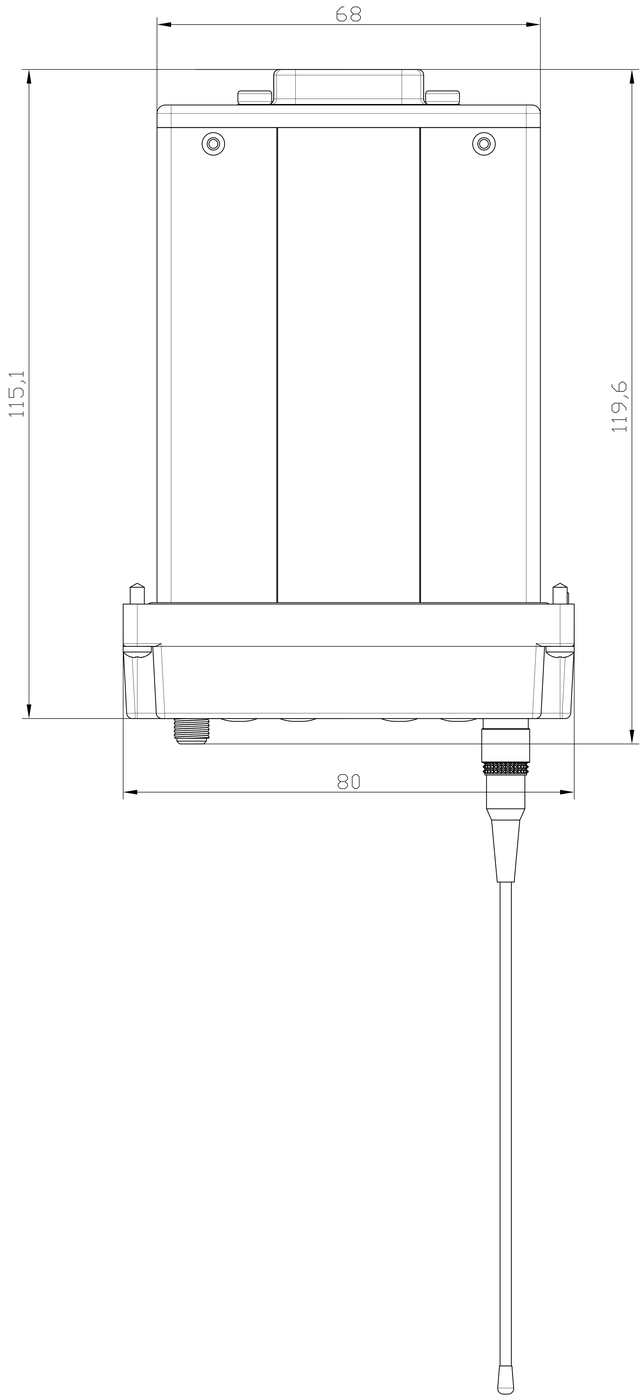
68
115,1
119,6
80