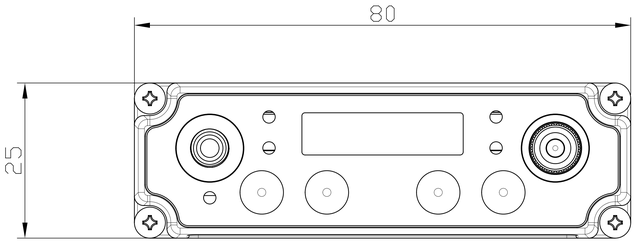
80
25

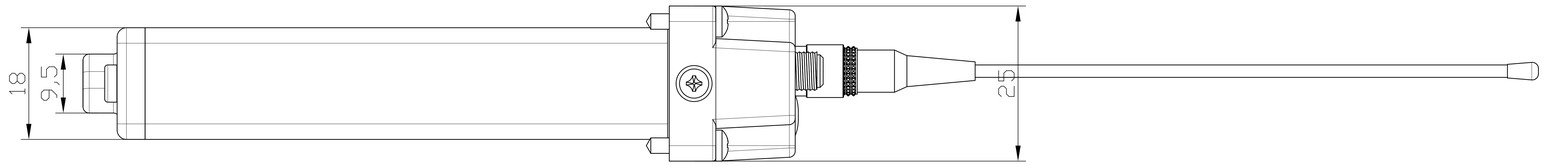
18
9,5
25

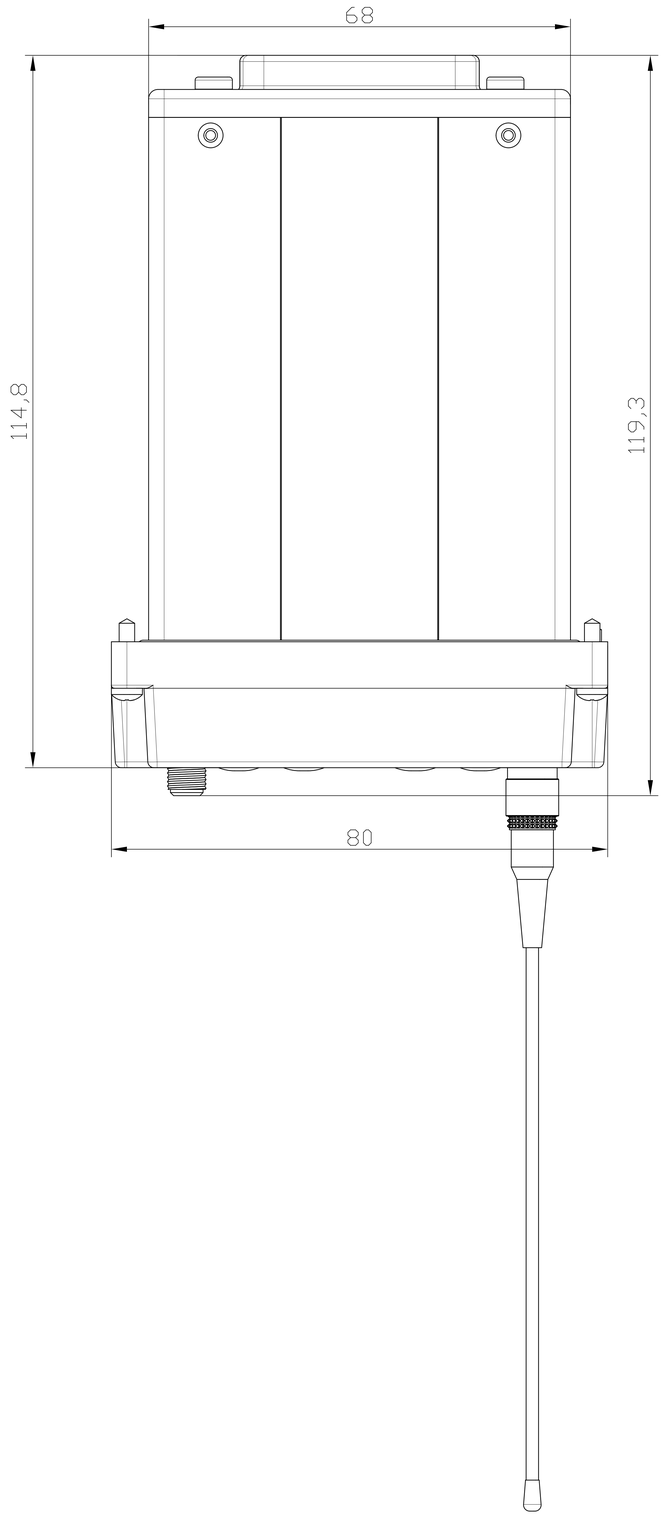
68
114,8
119,3
80