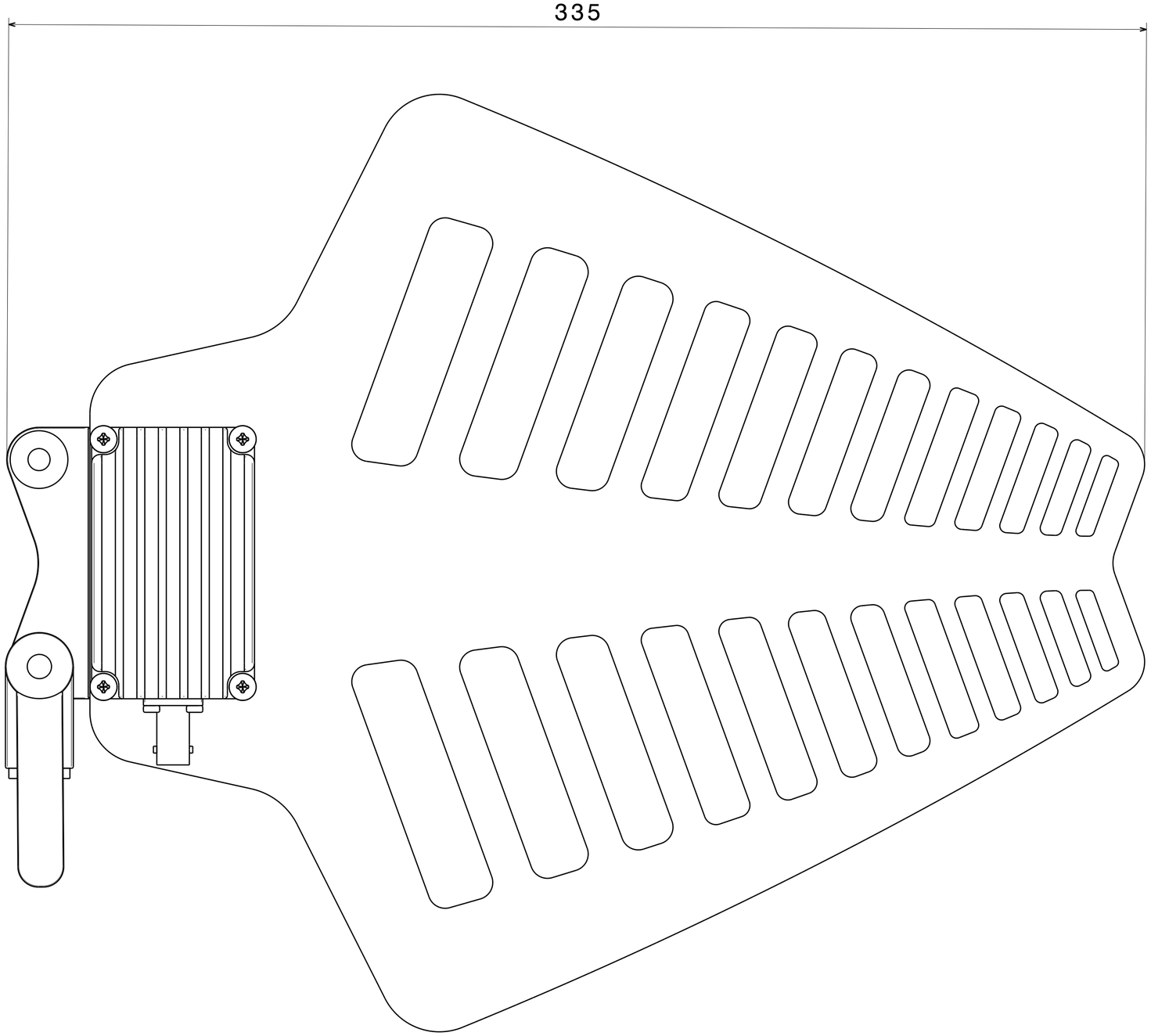
335

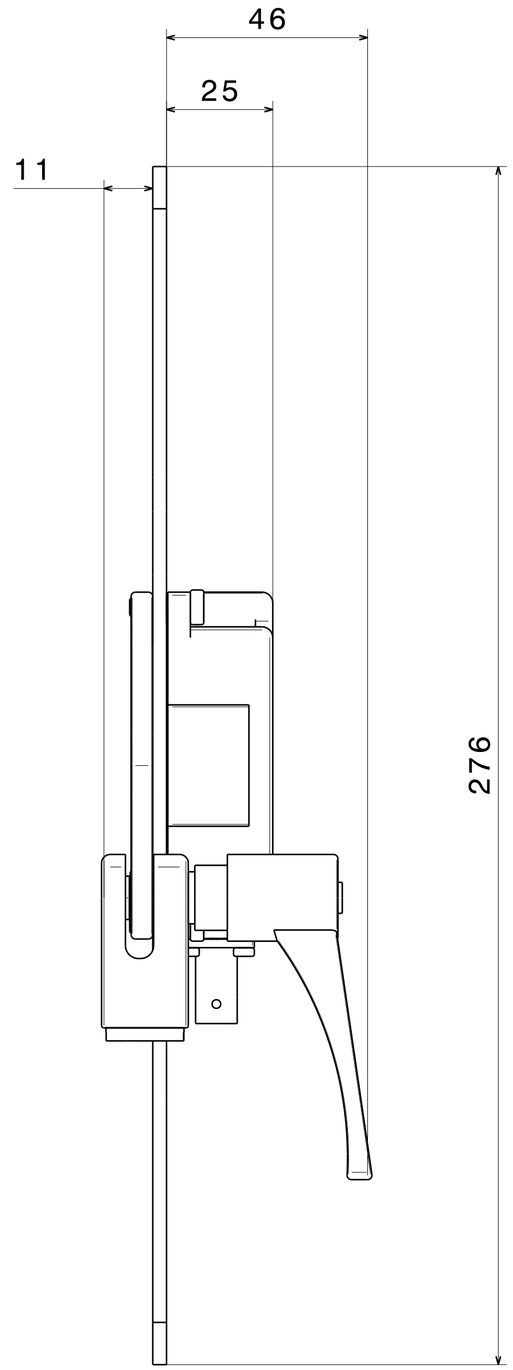
46
25
11
276