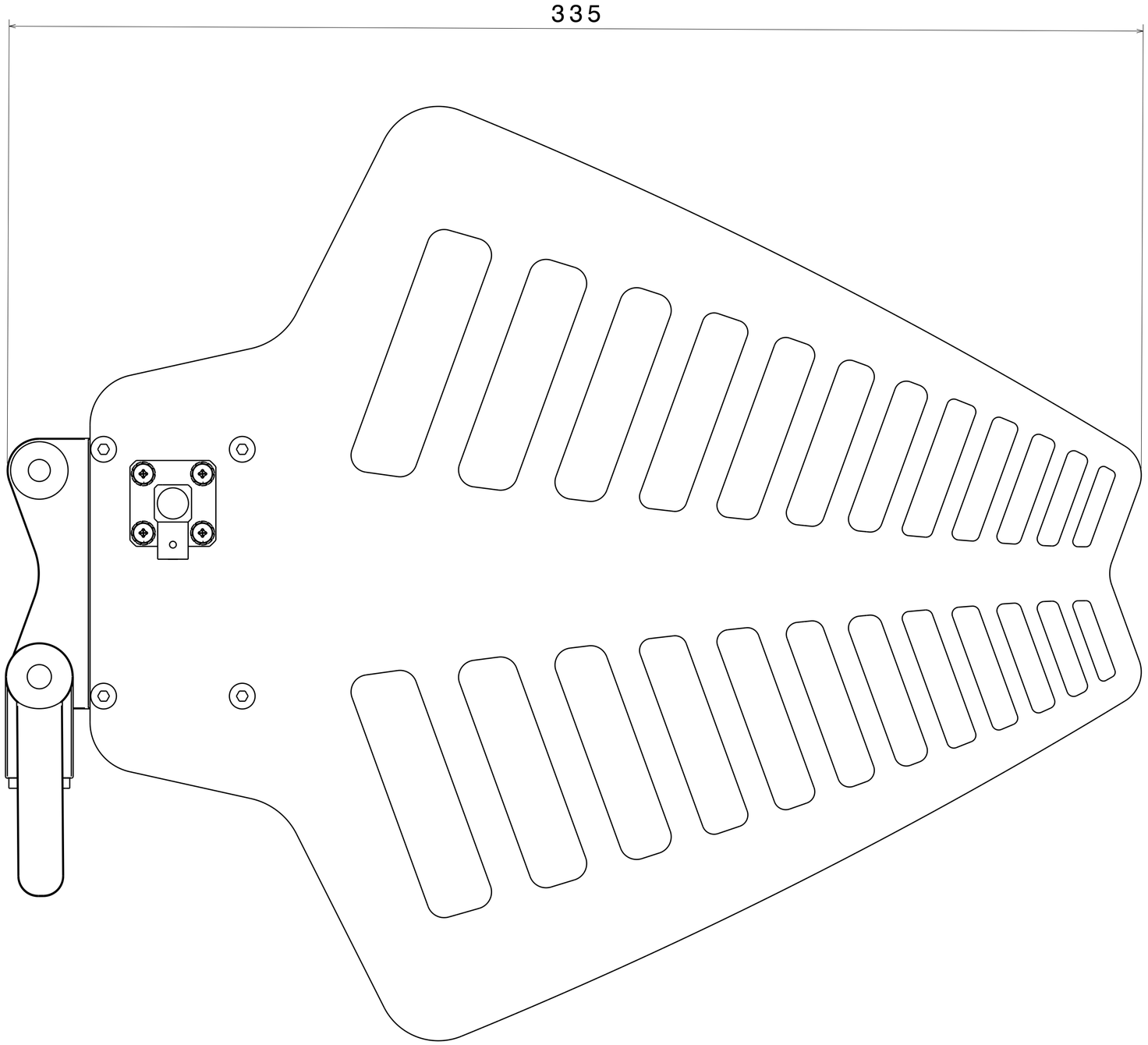
335

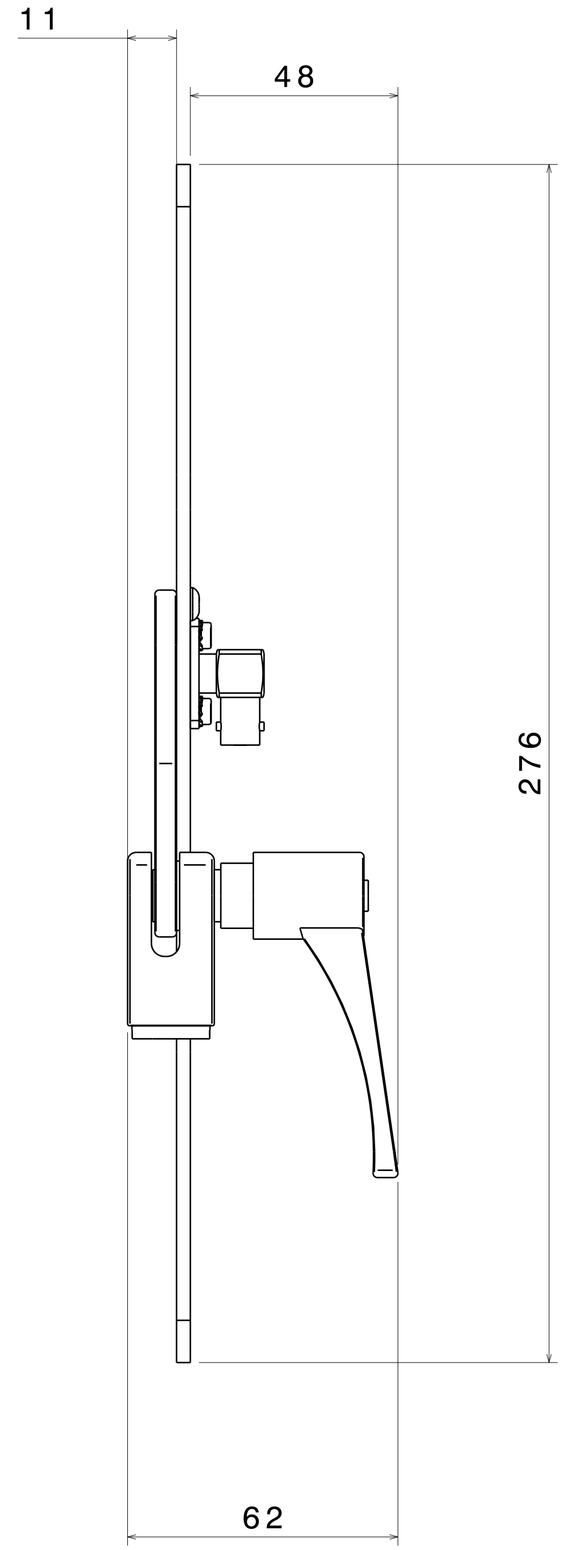
11
48
276
62