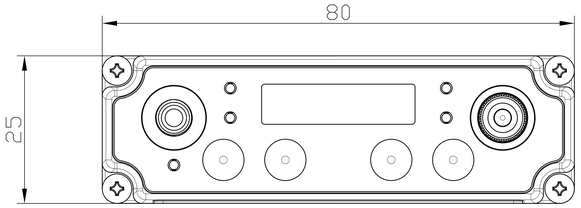
80
25

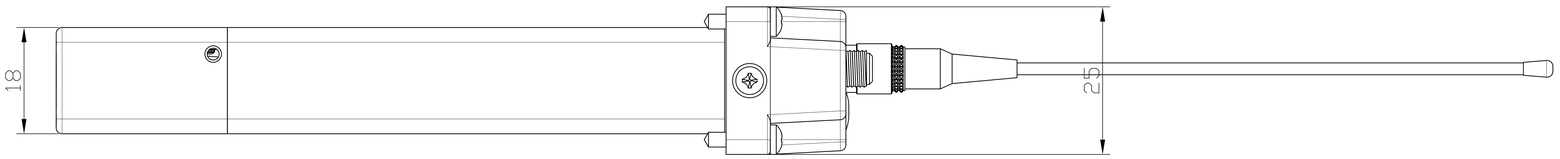
18
25

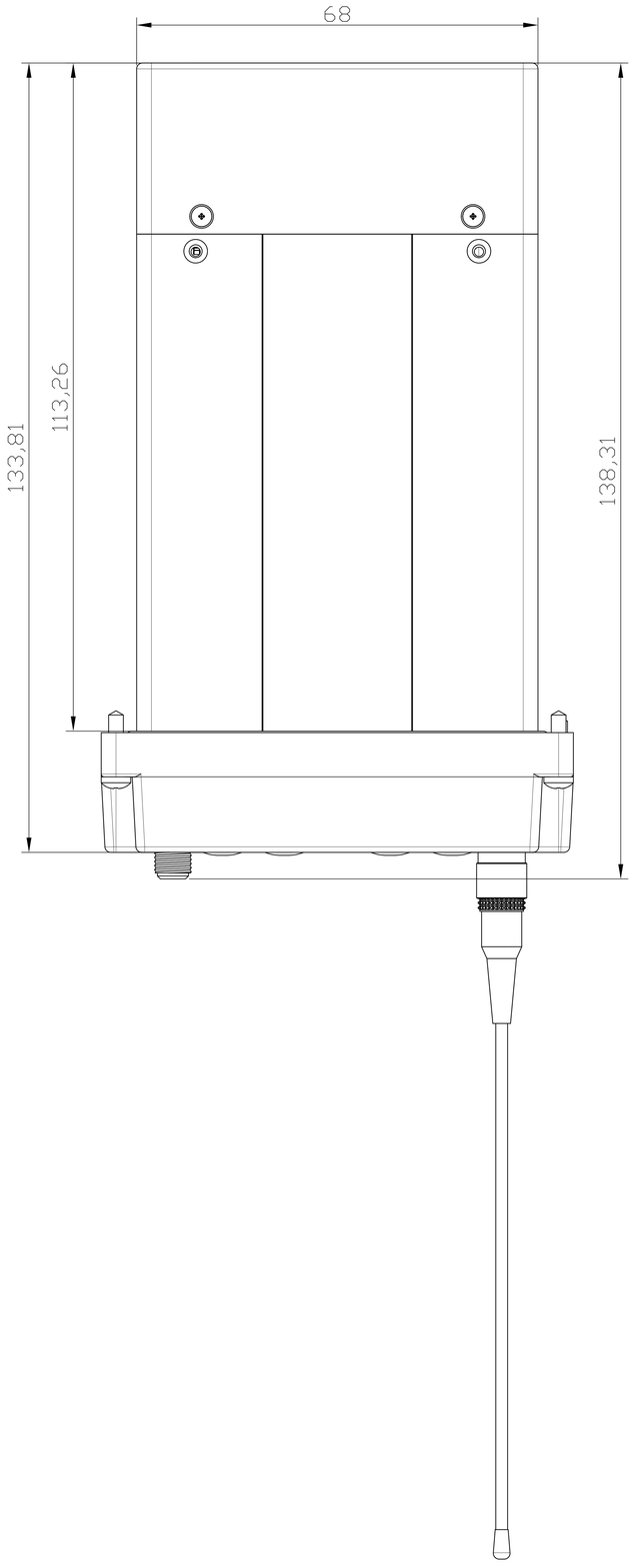
68
133,81
113,26
138,31