MTH410 – Tree Menu (v1.40.0J)

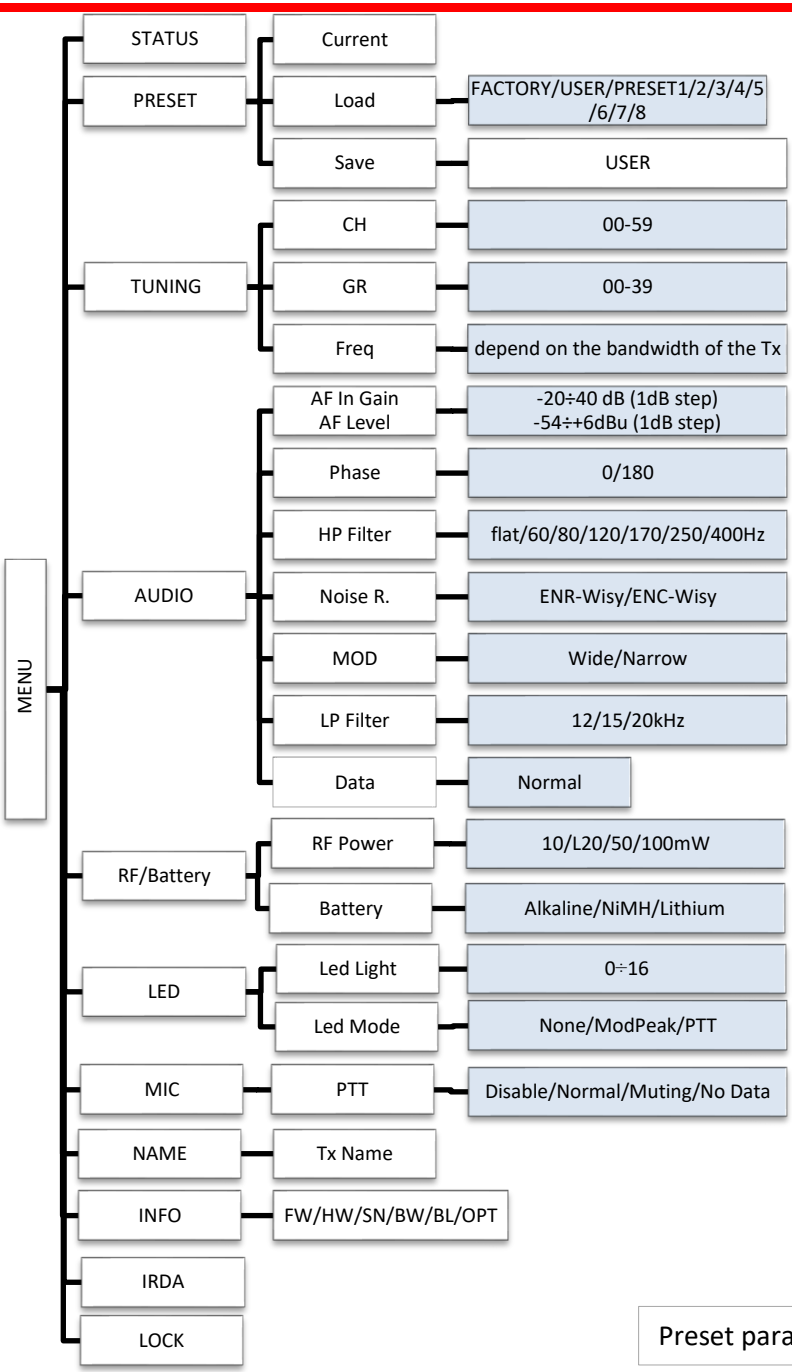

Preset parameters